RAFRÆNT UNDIRRITAÐ
Runólfur Þór Sigurðsson
Kt. 0901572489
Dags. 1.10.2024 13:13:38
Ástæða: Undirritun
RAFRÆNT INNSIGLAÐ
Hafnarfjarðarkaupstaður - Byggingarfulltrúi
Dags. 7.10.2024 10:00:00
Ástæða: Uppdrátur yfirfarinn og staðfestur.

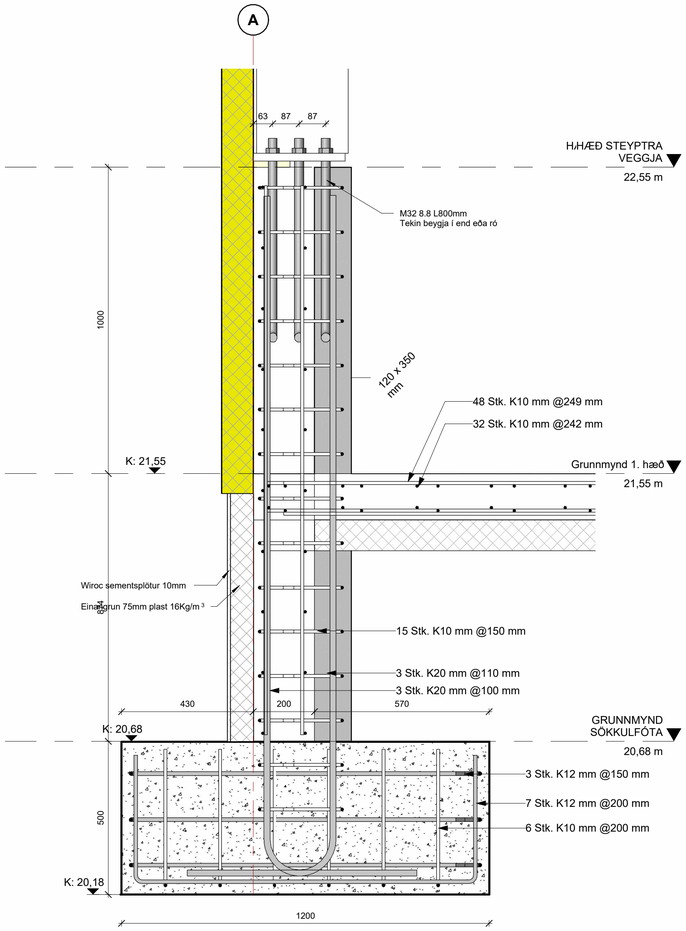

5 ÁSÝND Á ÚTVEGGJA SÖKKULFÓT
1 : 10

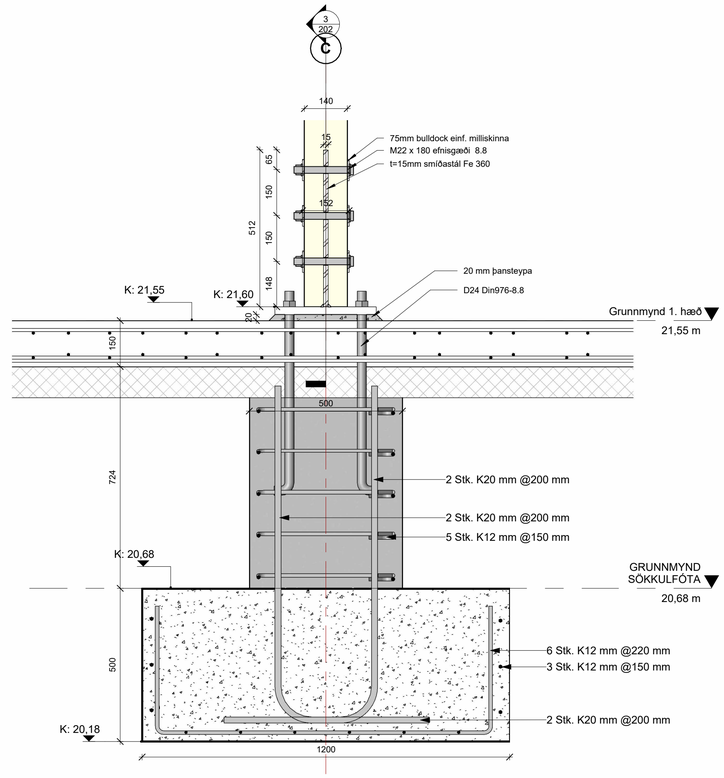

2 SKURÐUR Í MIÐSÚLUR
1 : 10

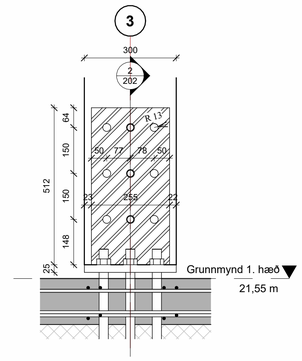

3 HILIÐARÁSÝND SÚLUFESTINGU
1 : 10

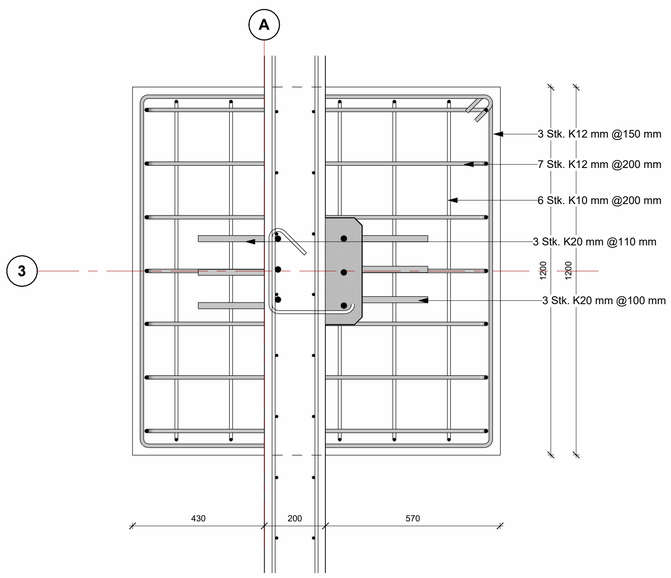

4 DEILI Í ÚTVEGGJASÚLUFÓT
1 : 10

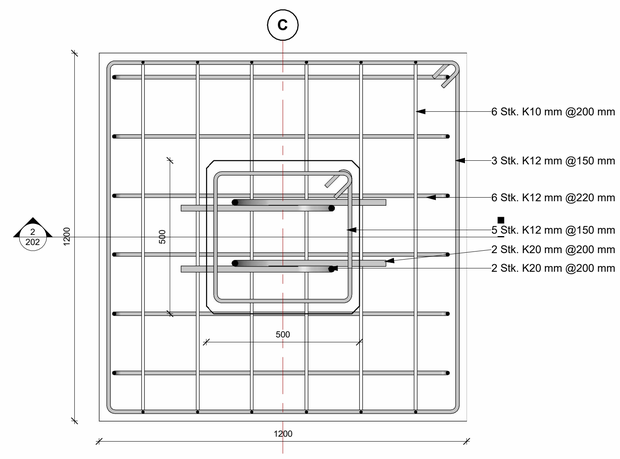

1 DEILI Í Í MIÐSÚLUFÓTA
1 : 10

1:10 0 0,1 0,2 0,3 0,4 0,5 m

Útg.	Dags.	Skýring	Br.af:

Al-Hönnun ehf
Stillholt 16-18 - 300 - Akranes
GSM: 862-9933 - H: 431-3445
Kt: 650700-2440
runolfursig@simnet.is - www.alhonnun.is

Verkheiti:
Framleiðslusalur

Heimilisfang:
GRANDATRÖÐ 12, HAFNARFIRÐI

Verktegund:
NÝTT HÚS ÁSAMT TENGIBYGGINGU

Landnúmer: L219278	Staðgreinir:

BURÐARÞOL — Blaðastærð: A1

ÝMIS DEILI OG SNIÐ Í SÖKKLA

Samþykkt:		Kt: 090157-2489	
Hannað af:	RÞS	Matshluti:	
Teiknað af:	RÞS	Mælikvarði:	1 : 10
Yfirfarið af:		Dagsetning:	22.04.2024

23-128	–	–	A	202	
Verknúmer	Svæði	Áfangi	Ábyrgð	Númer	Útgáfa

HÖNNUÐUR ÁSKILUR SÉR ALLAN RÉTT Á TEIKNINGUM - FJÖLFÖLDUN ER HÁÐ SKRIFLEGU SAMÞYKKI

Vistað: 20.9.2024 17:44:34 Útprentun: 10.09.2024

Skrá: S:\Gögn 2023\23-128 Grandatröð 12 stækkun\Verkfræðiuppdrættir\Burðarþolshönnun\Grandatröð 12 Burðarþol stækkun.rvt